THIS DRAWING IS UNPUBLISHED. VERTRAULICHE UNVEROEFFENTLICHTE ZEICHNUNG.
© COPYRIGHT 1998 BY AMP INCORPORATED.
RELEASED FOR PUBLICATION ,1998 FREI FUER VEROEFFENTLICHUNG
ALL RIGHTS RESERVED. ALLE REICHTE VORBEHALTEN.

MATED WITH: PASSEND ZU: SEE NOTE 12

LOC	DIST
A1	–

PROJECT NR.: 92-52228

P	LTR	REVISIONS / AENDERUNGEN DESCRIPTION / BESCHREIBUNG	DATE	DWN	APVD
	A	NEW DRAWING; REPLACEMENT FOR DRAWING 92-52228-321 neue Zeichnung; Ersatz fuer Zeichnung 92-52228-321	14APR1998	Gerlach	Hass
	A1	NOTE 11 ADDED Note 11 hinzu	22OCT1998	Gerlach	Hass
	A2	NEW DRAWING-NO.; REPLACEMENT FOR OLD DRAWING-NO. 116-18025-001 neue Zeichnungs-Nr.; Ersatz fuer Zeichnungs-Nr. 116-18025-001	09JUN1999	Gerlach	Hass
	A3	DRAWING REARRANGED, 6POS. VERSION 1-965640-7 ADDED Zeichn.anordnung ueberarbeitet, 6pol.Variante 1-965640-7 hinzu	12MAR2007	Hassel	Kampmann
	C	MATERIAL RECESS IN ALL VERSIONS (6-21POS; CODINGS A;B;C) Materialentnahme bei allen Versionen (6-21polig; Kodierungen A;B;C)	02FEB2008	Hassel	Kampmann
	D	SECONDARY LOCKING DEVICE; MARKING CHANGED Zweite Kontaktsicherung: Beschriftung geaendert	26AUG2008	Hassel	Kampmann

was 116-18025-001

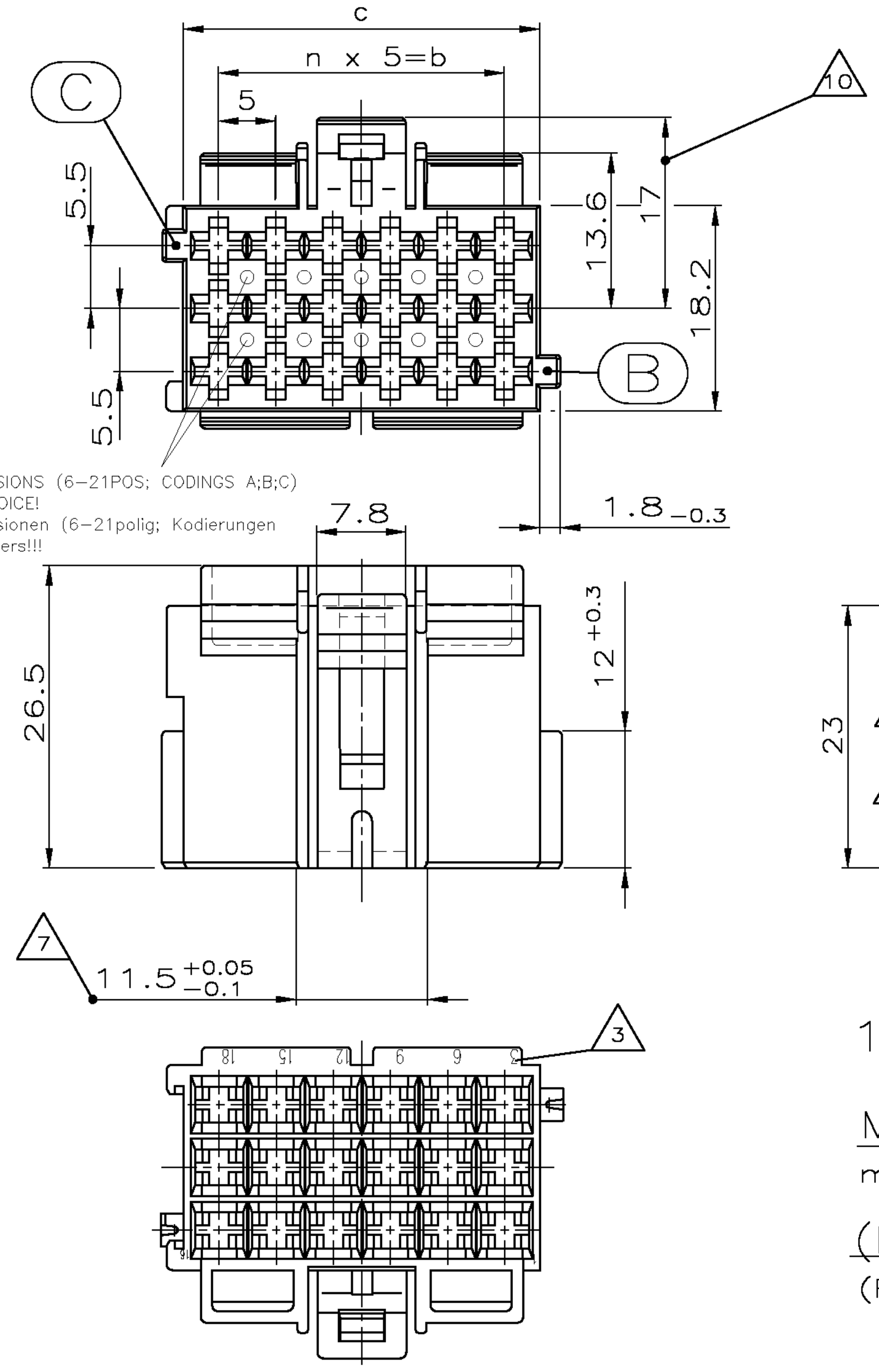

(C) MATERIAL RECESS IN ALL VERSIONS (6–21POS; CODINGS A;B;C) ACC. TO MANUFACTURER'S CHOICE!
Materialentnahme in allen Versionen (6–21polig; Kodierungen A;B;C) nach Wahl des Herstellers!!!

1

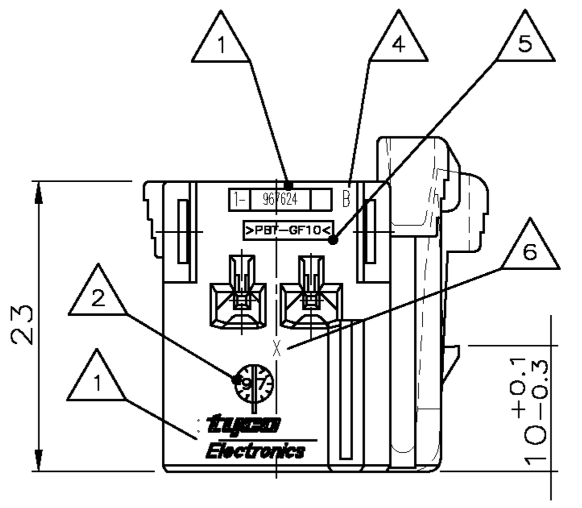

1–967624–...,

MECHAN. CODING A
mechanische Kodierung

(RIBS B–C) AS SHOWN
(Rippen B–C) wie gezeichnet

CODING A: CAVITY NUMBERG. (CAVITIES ONLY SYMBOL.) Kodierung A: Kammerbezeichnung (Kammern nur sybol. dargest.)	WEIGHT Gewicht	n	b ±0.2	c +0.15 −0.25	POSITIONS Polzahl	a ±0.15	WEIGHT Gewicht
	10,1g	6	30	36.2	21	36	0,7g
	9,1g	5	25	31.2	18	31	0,65g
	7,6g	4	20	26.2	15	26	0,55g
	6,5g	3	15	21.2	12	21	0,5g
	5,1g	2	10	16.2	9	16	0,4g
	3,9g	1	5	11.2	6	11	0,35g

(A3) 8 (A3)

2

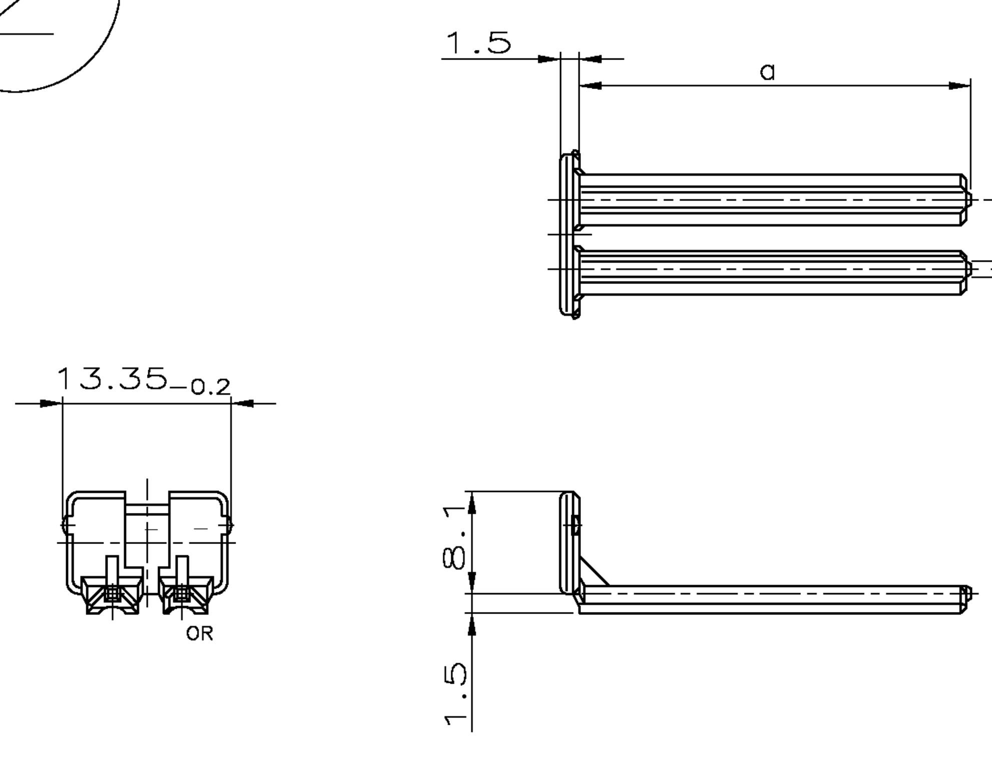

(D)

967634–1 AS SHOWN
wie gezeichnet

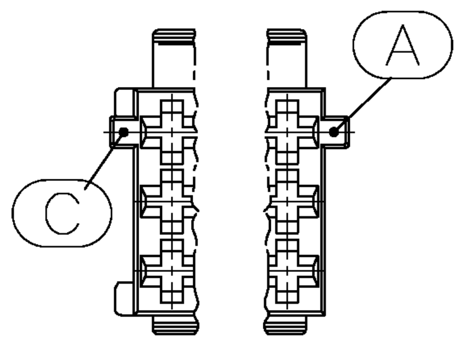

2–...,

MECHAN. CODING B
mechanische Kodierung

(RIBS A–C) AS SHOWN
(Rippen A–C) wie gezeichnet

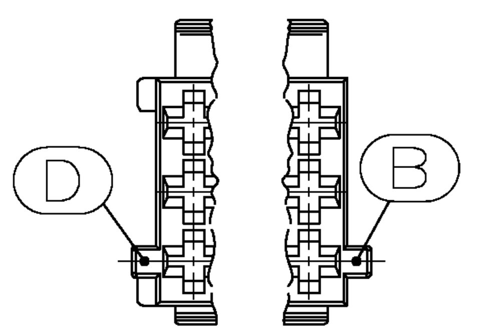

3–...,

MECHAN. CODING C
mechanische Kodierung

(RIBS B–D) AS SHOWN
(Rippen B–D) wie gezeichnet

(A3)

NOTES:
Bemerkungen:

1. TE RESP. AMP LOGO, SINGLE PART No.
TE bzw. AMP–Logo, Bestell–Nr. Einzelteil

2. PRODUCTION–DATE
Produktionsdatum

3. CAVITY–MARKING
Kammerbezeichnung

4. THE REVISION STATUS OF THE MOULD
Aenderungsstand des Werkzeuges

5. MATERIAL–MARKING ACC. TO VDA 260
Werkstoffkennzeichnung nach VDA 260

6. MOLD CAVITY–MARKING
Nestmarkierung

7. WARPAGE TO 11.3mm PERMITTED
Verzug bis 11.3mm zulaessig

8. DIMENSION RESP. WEIGHT OF SECONDARY LOCKING DEVICE
Mass bzw. Gewicht der zweiten Kontaktsicherung

9. PACKAGING: LOOSE PIECE IN CORRUGATED BOX FOR BOTH PARTS
Verpackung: Beide Teile werden lose im Karton geliefert

10. WARPAGE TO 16mm PERMITTED
Verzug bis 16mm zulaessig

11. CAVITIES MATING WITH JUNIOR POWER TIMER CONTACT (WITHOUT SINGLE WIRE SEAL)
MAX. WIRE SIZE 2.5mm² FLR – SEE DRAWING:
(A1) Kontaktkammern passend fuer Junior Power Timer Kontakt (ohne Einzel–Dichtungs–System)
max. Drahtgroessenbereich 2.5mm² FLR – siehe Zeichnung:

TE–No.: 1355046

12. MATING WITH:
passend zu:
SEE DRAWINGS / s. Zeichnungen:
– 1355072 (TAB HOUSINGS / Flachsteckergehaeuse)
– 966140 (TAB HEADER / Messerleisten)
– 114–18085–025 (INTERFACE DRAWING / Ausf.vorschrift)

(D) 13. TOOL–NUMBERING
Werkzeugnummerierung

SECONDARY LOCKING DEVICE
zweite Kontaktsicherung (D)

CUSTOMER PART NUMBER Kunden–Einzel–teil–Nummer	TE AMP ORDER–NO. TE AMP Bestell–Nr.	REV.	POS.	DESCRIPTION Benennung Einzelteil	MATERIAL Werkstoff	COLOR Farbe
	967635–1	D	2	SECONDARY LOCKING DEVICE zweite Kontaktsicherung 21 POS. pol.	PBT/ASA–GF30	CLAY BROWN Lehm–braun
	967634–1	D	2	18 POS. pol.	PBT/ASA–GF30	SLATE GREY Schie–fergrau
	967633–1	D	2	15 POS. pol.	PBT/ASA–GF30	TRAFFIC PURPLE Verkehrs–purpur
	967632–1	D	2	12 POS. pol.	PBT/ASA–GF30	YELLOW GREEN Gelb–gruen
	967631–1	D	2	9 POS. pol.	PBT/ASA–GF30	RAPE YELLOW Raps–gelb
	968271–1	D	2	6 POS. pol.	PBT/ASA–GF30	GENTIAN BLUE Enzian–blau

JUNIOR POWER TIMER HOUSING / Junior Power Timer Gehaeuse (A3)

CODING/Kodierung C — RIBS/Rippen: B–D; CODING/Kodierung B — RIBS/Rippen: A–C

POS.	C: CUSTOMER PART NUMBER	C: TE AMP ORDER–NO.	C: REV.	C: COLOR Farbe	B: CUSTOMER PART NUMBER	B: TE AMP ORDER–NO.	B: REV.	B: COLOR Farbe
21		–	(C)	– –		–	(C)	– –
18		3–967624–6	C	CLAY BROWN Lehmbraun		2–967624–6	C	CLAY BROWN Lehmbraun
18		3–967624–1	C	DUSTY GREY Staubgrau		2–967624–1	C	PURE WHITE Reinweiss
15		–	–	– –		2–967623–3	C	RAPE YELLOW Rapsgelb
12		–	–	– –		–	–	– –
9		–	–	– –		–	–	– –
6		–	–	– –		–	–	– –

CODING / Kodierung A — RIBS / Rippen: B–C

POS.	CUSTOMER PART NUMBER	TE AMP ORDER–NO.	REV.	COLOR Farbe	CUSTOMER PART NUMBER	TE AMP ORDER–NO.	REV.	COLOR Farbe	CUSTOMER PART NUMBER	TE AMP ORDER–NO.	REV.	COLOR Farbe	CUSTOMER PART NUMBER	TE AMP ORDER–NO.	REV.	COLOR Farbe
21		–	–	– – – –		1–967625–6	C	GENTIAN BLUE Enzian–blau		1–967625–5	C	RAPE YELLOW Raps–gelb		1–967625–4	C	YELLOW GREEN Gelb–gruen
18		–	–	– – – –		1–967624–6	C	CLAY BROWN Lehm–braun		1–967624–5	C	GENTIAN BLUE Enzian–blau		1–967624–4	C	RAPE YELLOW Raps–gelb
15		–	–	– – – –		1–967623–6	C	SLATE GREY Schie–fergrau		1–967623–5	C	CLAY BROWN Lehm–braun		1–967623–4	C	GENTIAN BLUE Enzian–blau
12		–	–	– – – –		1–967622–6	C	TRAFFIC PURPLE Verkehrs–purpur		1–967622–5	C	SLATE GREY Schie–fergrau		1–967622–4	C	CLAY BROWN Lehm–braun
9		–	–	– – – –		1–967621–6	C	YELLOW GREEN Gelb–gruen		1–967621–5	C	TRAFFIC PURPLE Verkehrs–purpur		1–967621–4	C	SLATE GREY Schie–fergrau
6		1–965640–7	C	FLAME RED Feuer–rot		1–965640–6	C	RAPE YELLOW Raps–gelb		1–965640–5	C	YELLOW GREEN Gelb–gruen		1–965640–4	C	TRAFFIC PURPLE Verkehrs–purpur

CUSTOMER PART NUMBER	TE AMP ORDER–NO.	REV.	COLOR Farbe	CUSTOMER PART NUMBER	TE AMP ORDER–NO.	REV.	COLOR Farbe	CUSTOMER PART NUMBER	TE AMP ORDER–NO.	REV.	COLOR Farbe	POS.	DESCRIPTION Benennung Einzelteil	MATERIAL Werkstoff
	1–967625–3	C	TRAFFIC PURPLE Verkehrs–purpur		1–967625–2	C	SLATE GREY Schie–fergrau		1–967625–1	C	CLAY BROWN Lehm–braun	1	TAB HOUSING, 2.8mm Flachstecker–Gehaeuse, 2.8mm 21 POS. polig	PBT–GF10
	1–967624–3	C	YELLOW GREEN Gelb–gruen		1–967624–2	C	TRAFFIC PURPLE Verkehrs–purpur		1–967624–1	C	SLATE GREY Schie–fergrau	1	18 POS. polig	PBT–GF10
	1–967623–3	C	RAPE YELLOW Raps–gelb		1–967623–2	C	YELLOW GREEN Gelb–gruen		1–967623–1	C	TRAFFIC PURPLE Verkehrs–purpur	1	15 POS. polig	PBT–GF10
	1–967622–3	C	GENTIAN BLUE Enzian–blau		1–967622–2	C	RAPE YELLOW Raps–gelb		1–967622–1	C	YELLOW GREEN Gelb–gruen	1	12 POS. polig	PBT–GF10
	1–967621–3	C	CLAY BROWN Lehm–braun		1–967621–2	C	GENTIAN BLUE Enzian–blau		1–967621–1	C	RAPE YELLOW Raps–gelb	1	9 POS. polig	PBT–GF10
	1–965640–3	C	SLATE GREY Schie–fergrau		1–965640–2	C	CLAY BROWN Lehm–braun		1–965640–1	C	GENTIAN BLUE Enzian–blau	1	6 POS. polig	PBT–GF10

MECHANICAL CODING: mechanische Kodierung:

THIS DRAWING IS A CONTROLLED DOCUMENT FOR AMP INCORPORATED. IT IS SUBJECT TO CHANGE AND THE CONTROLLING ENGINEERING ORGANIZATION SHOULD BE CONTACTED FOR THE LATEST REVISION.
DIESES ZEICHNUNGSDOKUMENT WIRD DURCH AMP INCORPORATED KONTROLLIERT. AENDERUNGEN, DIE DEM TECHNISCHEN FORTSCHRITT DIENEN, SIND VORBEHALTEN. DEN JEWEILS LETZTGUELTIGEN AENDERUNGSSTAND ERFAHREN SIE AUF ANFRAGE.

DIMENSIONS: DIMENSIONEN: mm
TOLERANCES UNLESS OTHERWISE SPECIFIED: ALLGEMEINTOLERANZEN n. ISO 8015 n. DIN 16901 – 140
ANGLES /WINKEL ±–
MATERIAL: SEE TABLE
FINISH /OBERFLAECHE/FARBE: SEE TABLE

DWN K. Gerlach 14.APR 98
CHK R. Huebner 14.APR 98
APVD J. Hass 14.APR 98
PRODUCT SPEC PRODUKTSPEZ. –
APPLICATION SPEC VERARBEITUNGSSPEZ. –
WEIGHT GEWICHT –

Tyco Electronics — AMP Deutschland GmbH, D – 63225 Langen

NAME: PRODUCT GROUP DRAWING FOR: JUNIOR POWER TIMER HSG., 6–21POS. AND SECONDARY LOCKING DEVICE
Produkt–Gruppen–Zeichnung fuer: JPT–Gehaeuse, 6–21polig und zweite Kontaktsicherung

SIZE A1 | CAGE CODE 00779 | DRAWING NO ZEICHNUNGS–NR. C 1355071 (REPLACES 116–18025–001) | RESTRICTED TO NUR FUER –

CUSTOMER DRAWING /KUNDENZEICHNUNG | MASSSTAB 2:1 | BLATT 1 OF/VON 1 | REV D