KM-120 (podstawa)

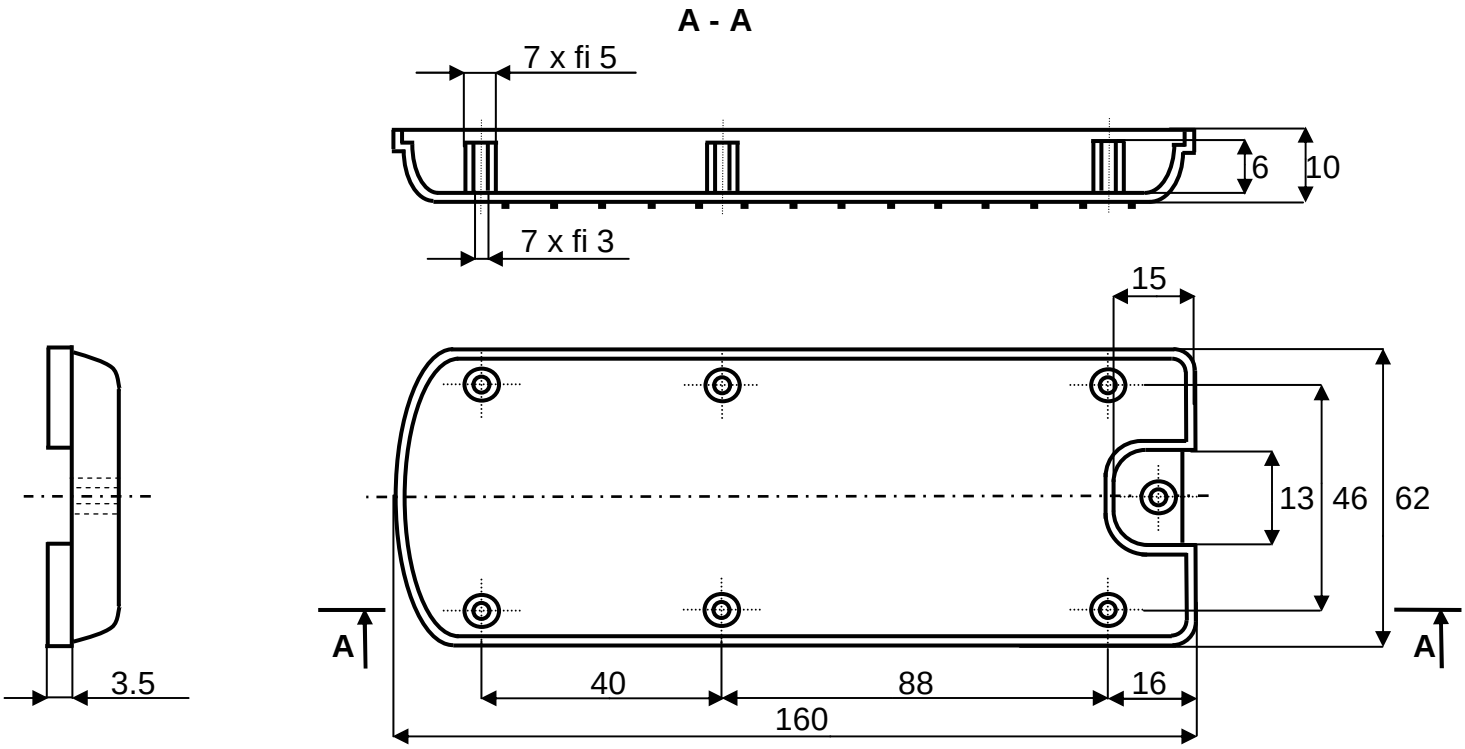

KM-120 (pokrywa)

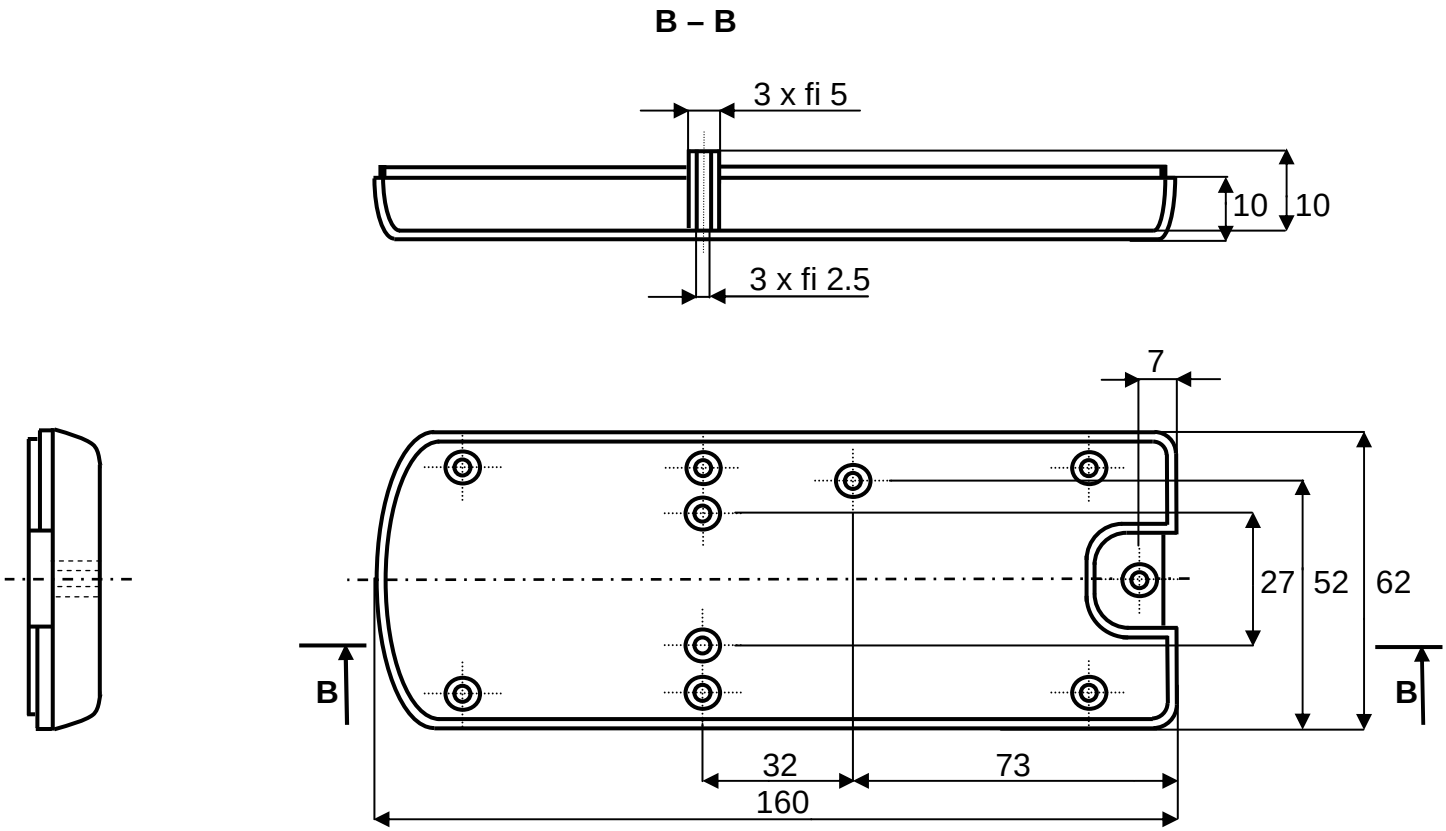

Format: A4	
KM-120	