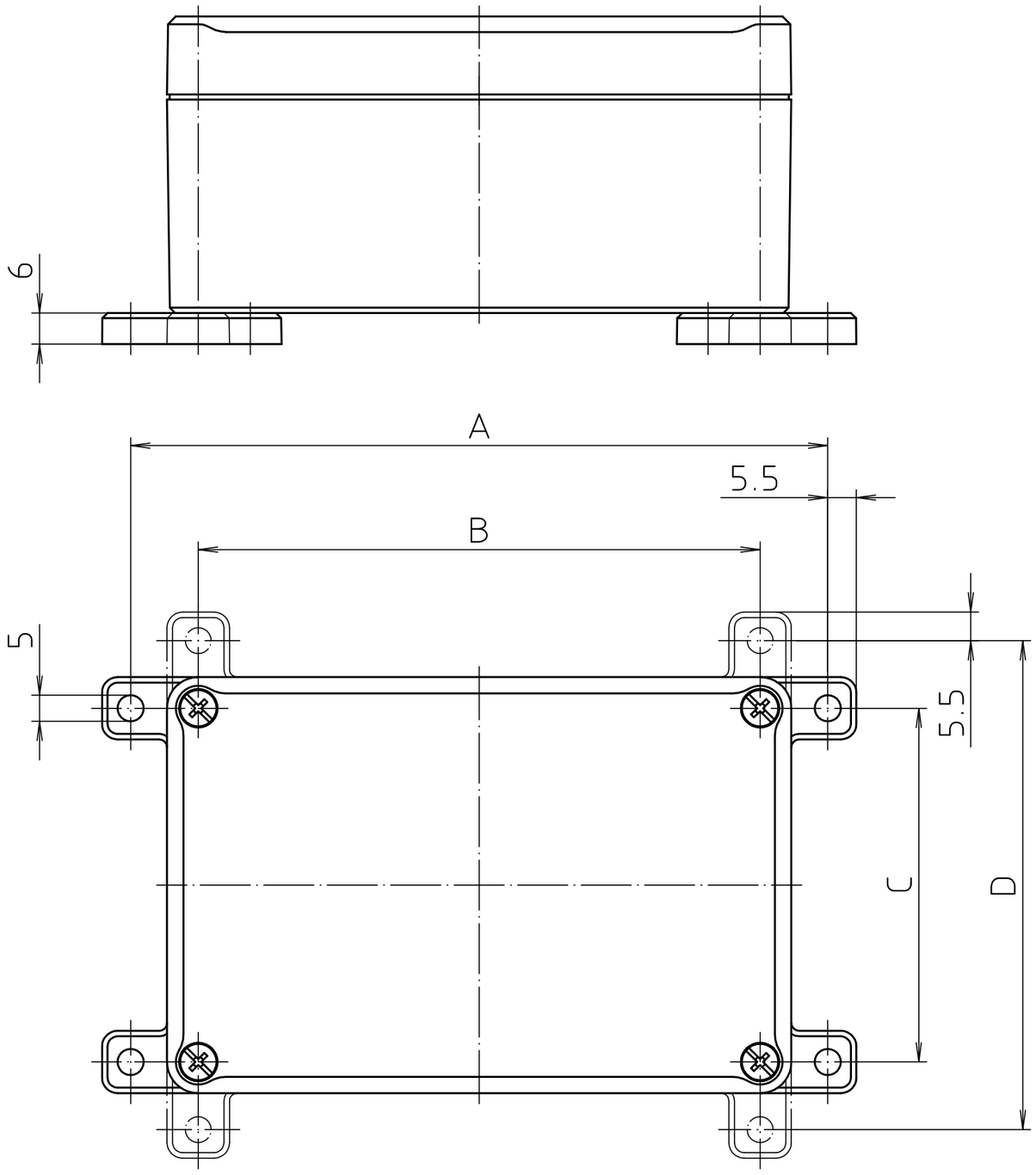

Modell/ *model*	A	B	C	D
EM/ET 210	96	70	68	94
EM/ET 212	114	88	88	114
EM/ET 213	136	110	108	134
EM/ET 214	214	188	108	134
EM/ET 215	134	108	68	94
EM/ET 217	136	110	108	134
EM/ET 218	164	138	138	164
EM/ET 220	174	148	68	94
EM/ET 221	214	188	108	134
EM/ET 223	214	188	138	164
EM/ET 224	254	228	68	94
EM/ET 225	96	70	68	94
EM/ET 227	136	110	108	134
EM/ET 229	174	148	68	94
EM/ET 231	174	148	68	94
EM/ET 232	214	188	138	164
EM/ET 233	264	238	148	174
EM/ET 236	254	228	68	94
EM/ET 237	214	188	108	134
EM/ET 238	174	148	108	134
EM/ET 239	264	238	148	174
EM/ET 240	264	238	148	174
EM/ET 241	264	238	148	174
EM/ET 242	254	228	108	134
EM/ET 247	313	287	147	173

Maßstab/ *Scale:* 1:1 (EM/ET 215)

Zeichnungs-Nr. / *Drawing-No.:*
3G 5145.043.02

Artikel / *Article:*
Wandlaschen/ *Wall brackets*
Euromas II
Katalogzeichnung/ *Catalogue drawing*

–	–
–	–
–	–
–	–
–	–
–	–
–	–
–	–
–	–
2763	25.01.93
Ä.Nr/ *Alt-No.:*	Datum/ *Date:*

BOPLA
A Phoenix Mecano Company

DISK: 2 500 887
Datum/ *Date:* –

"Schutzvermerk nach DIN ISO 16016 beachten" *"Please pay attention to copyright note DIN ISO 16016"*